INTERFEJS WIEGAND NET

SCHEMAT POŁĄCZEŃ

OPIS WYPROWADZEŃ

1 -	+12V
2 -	GND
3 -	STYK COM
4 -	STYK NO
5 -	STYK NC
6 -	WEJŚCIE PRZYCISK
7 -	WEJŚCIE KONTAKTRON
8 -	WEJŚCIE FOTO
9 -	WEJŚCIE SABOTAŻ
10 -	WYJŚCIE ALARMOWE (OC)
11 -	MASA SYGNAŁOWA
12 -	RS-A
13 -	RS-B
14 -	+12V (OUT)
15 -	GND (OUT)
17 -	KOD KARTY (IN)
18 -	LED (R)
19 -	LED (G)
20 -	BUZER

Code select	Code select
WIEGAND 26 (Wszystkie piny rozwarte)	**WIEGAND 34** (Dolne piny zwarte)

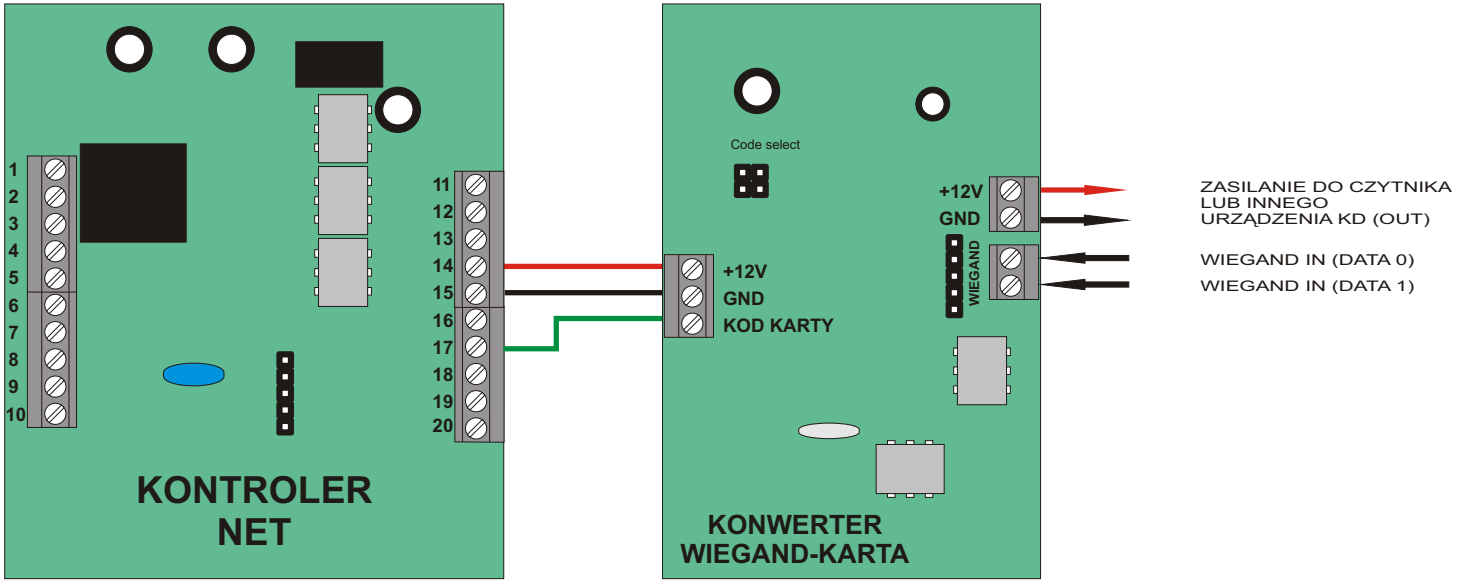

Zalecamy stosowanie przewodów połączeniowych o długości do 3 metrów.

UWAGA
Do prowadzenia magistrali Wiegand nie należy stosować skrętki UTP/FTP, a w szczególności nie należy wykorzystywać jednej pary skręconej w celu doprowadzenia sygnałów DATA 0 i 1.